Práctica 15 - O Transistor bipolar en corte e en saturación

Nome e apelidos : _____

Data : _____

Cualificación:

Empregaremos un transistor BC547B como interruptor para polarizar un relé de 12 V cuxa bobina presenta unha resistencia de 220 Ω.
Descargar a folla de catálogo do transistor BC547B da AULA VIRTUAL.
Debuxar o transistor en perspectiva e etiquetar os seus terminais.

Agora buscar na folla os seguintes datos:

V_{CE} max	I_C max	h_{FE} (100 mA) (≈ β)	V_{CE} sat (100 mA)	V_{BE} sat

Circuíto 1: Calcular as resistencias necesarias (asumir para os led V_F=2V, I = 20 mA). Montar o circuíto e medir.

Facer aquí os cálculos:

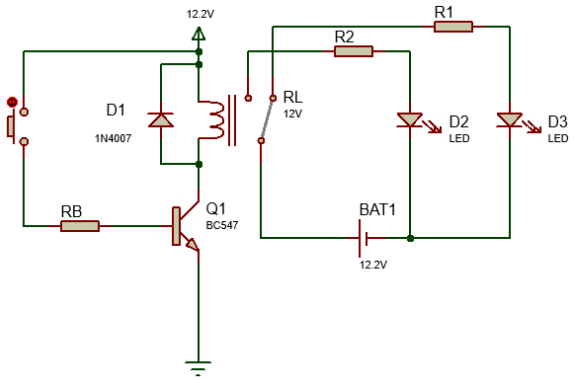

Relé sin polarizar		Relé polarizado	
V_{CE}	V_{BE}	V_{CE}	V_{BE}

Circuíto 2: Calcular as resistencias necesarias. Montar o circuíto e medir.

Facer aquí os cálculos:

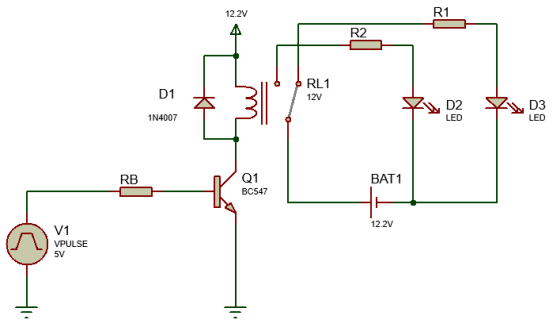

Relé sin polarizar		Relé polarizado	
V_{CE}	V_{BE}	V_{CE}	V_{BE}