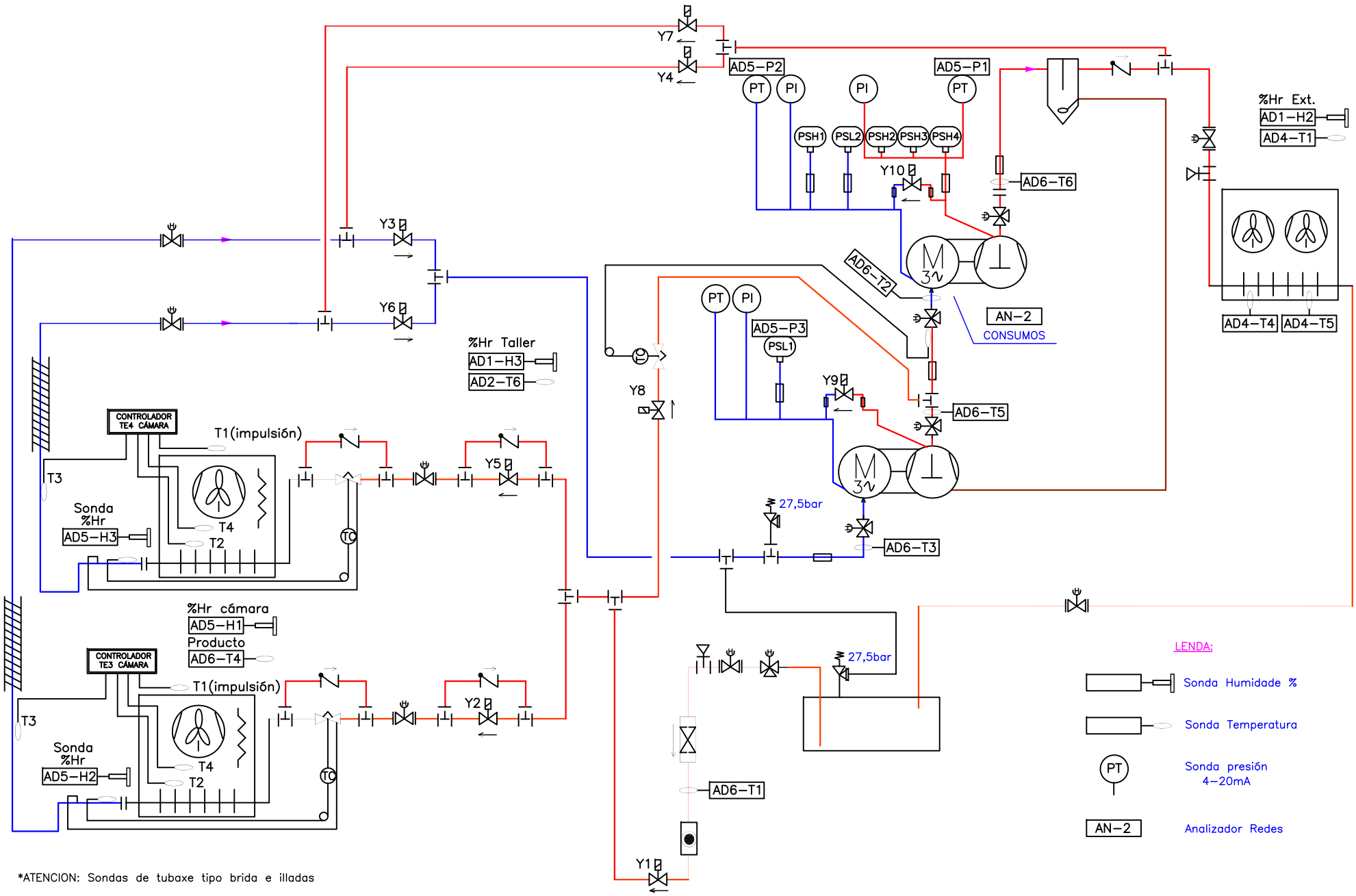

*ATENCION: Sondas de tubaxe tipo brida e illadas

REV.	DATA	NOME
D		
C		
B		
A		

PROXECTADO:	Alfonso Gz. Docasar	DATA:	DECEMBRO 14
DEBUXADO:	Mª Aurelia Pavón Fdez.	ESCALA:	S/E
COMPROBADO:	Alfonso Gz. Docasar	FOLLA Nº:	1/1

PLANO Nº: 3 PROXECTO DE INNOVACIÓN

MODULO DE INST. FRIGORÍFICAS INDUSTRIAIS
CM DE FRÍO E CLIMATIZACIÓN

CÁMARA DE CONXELACIÓN –18ºC DESXEO RECUP.CALOR
SITUACIÓN DE SONDAS CIRCUITO FRIGORÍFICO R–134a

C.I.F.P. VALENTÍN PAZ ANDRADE