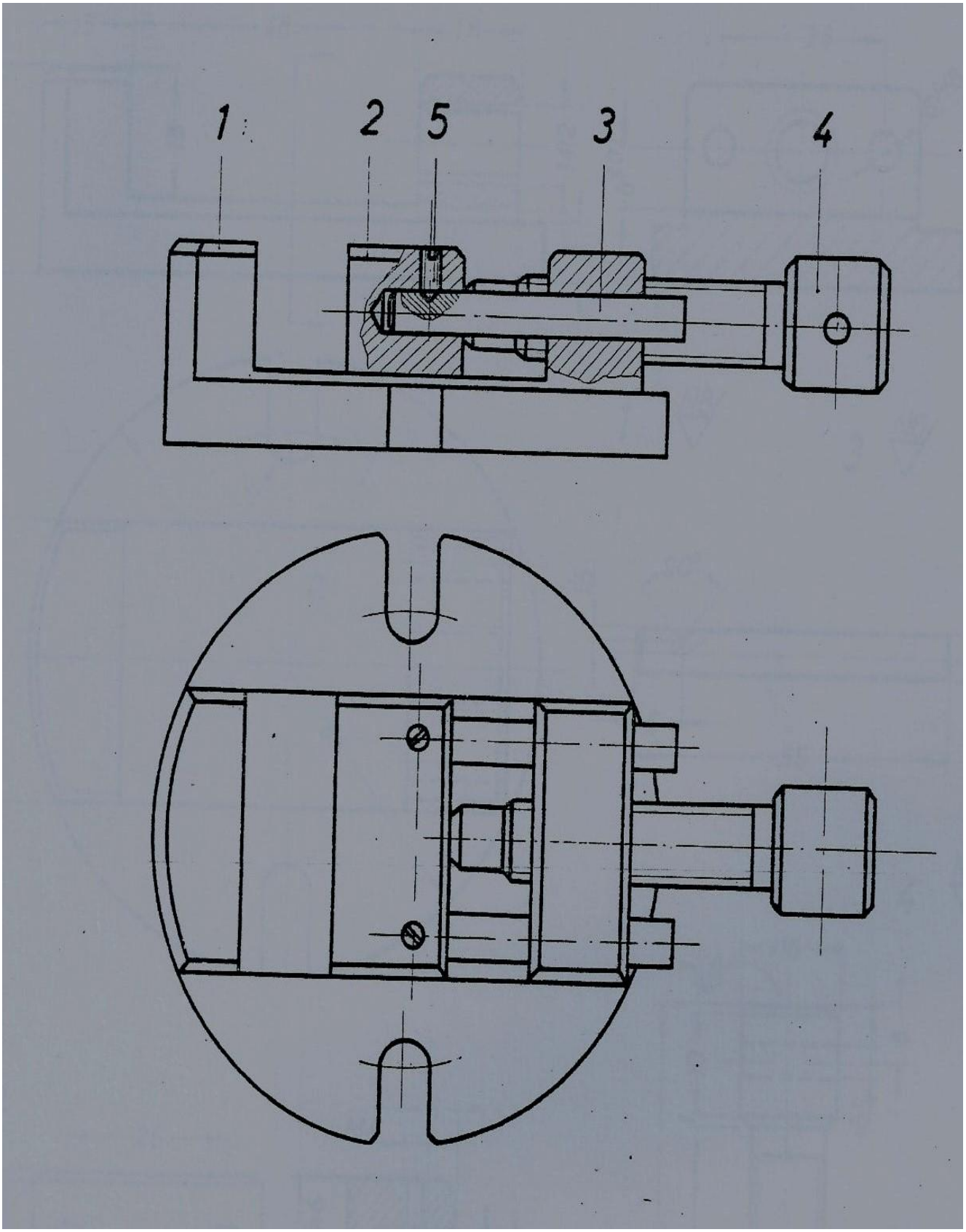
1
2
5
3
4

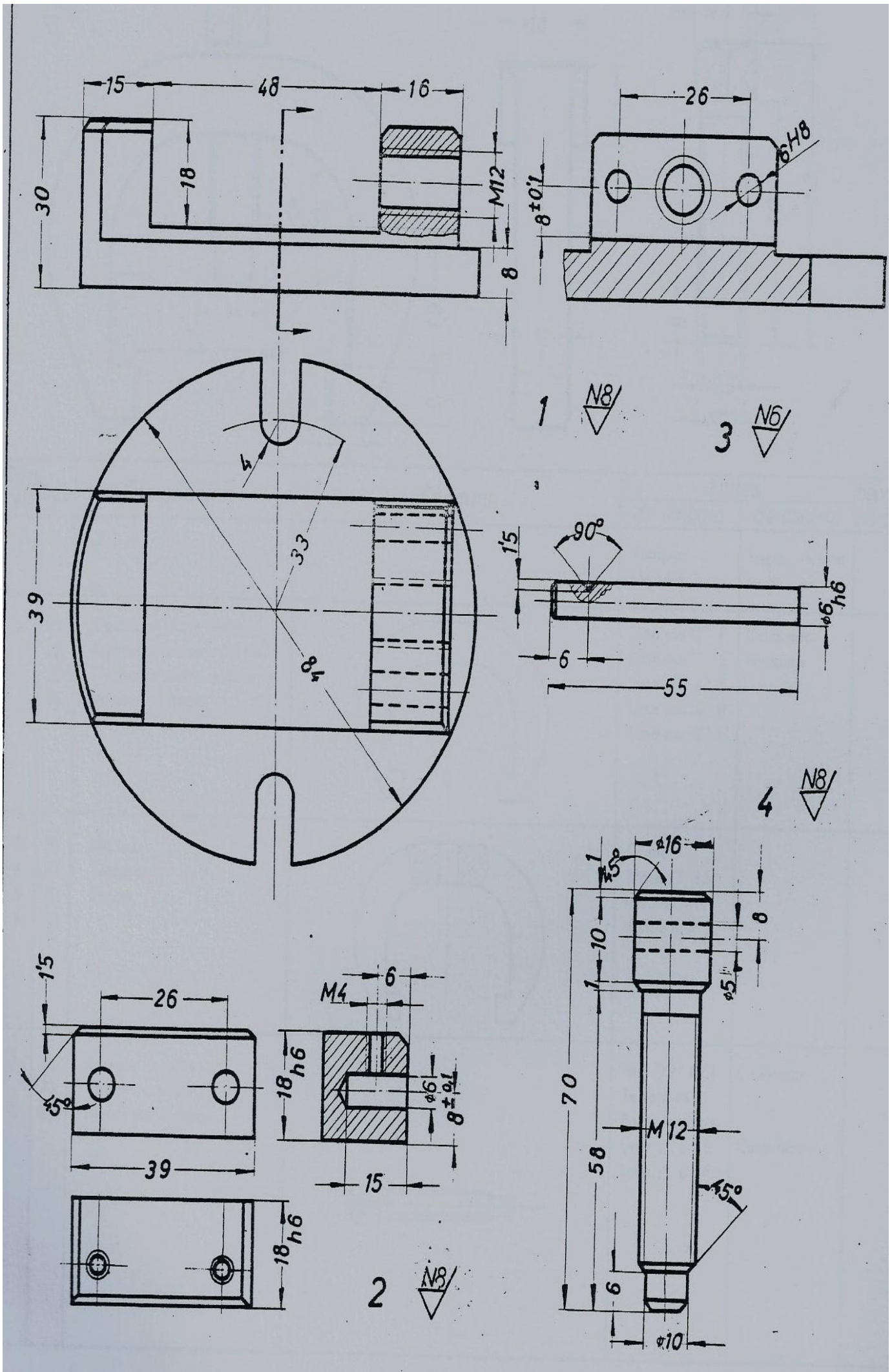
15
48
16
30
18
M12
8
26
6H8
8±0,1
1
N8
3
N6
4
33
39
41
1,5
90°
6
55
4
N8
ø16
1
45°
8
10
1
ø5
70
M12
58
45°
6
ø10
1,5
26
45°
39
6
M4
18 h6
ø6
8±0,1
15
18 h6
2
N8