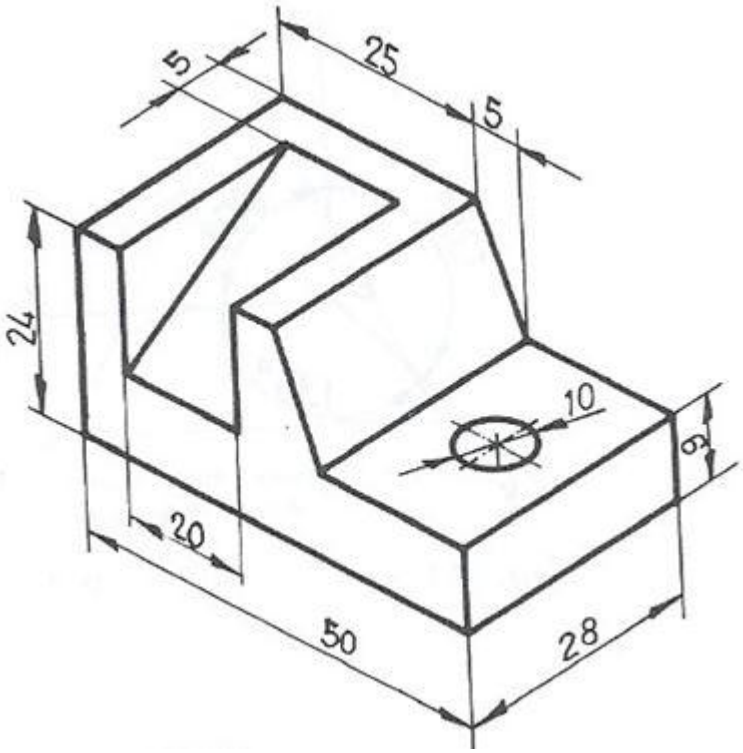
5
25
5
24
10
6
20
50
28

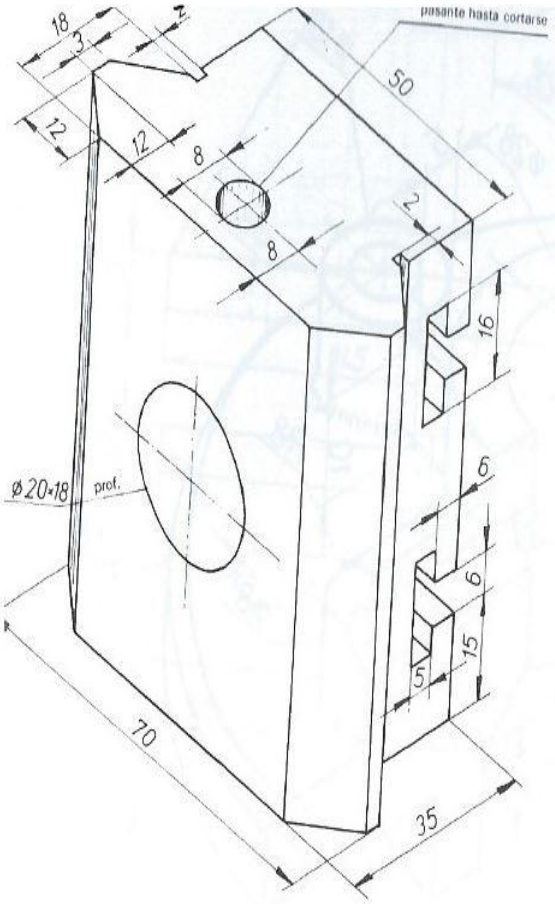
18
3
2
pasante hasta cortarse
50
12
12
8
8
2
16
6
6
15
5
Ø 20×18
prof.
70
35

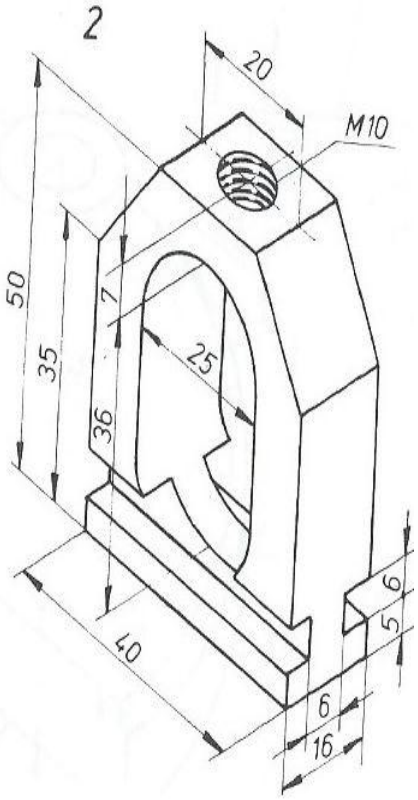
2
20
M10
50
35
7
25
36
40
6
5
6
16

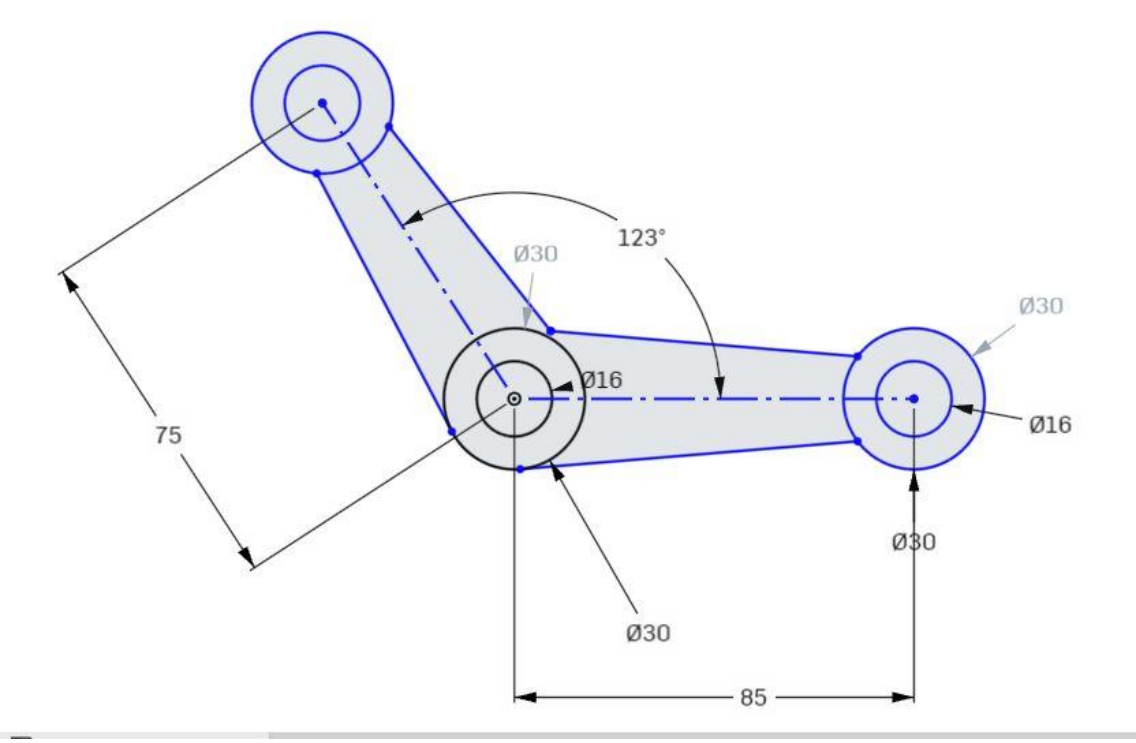
123°
Ø30
Ø30
Ø16
Ø16
75
Ø30
Ø30
85

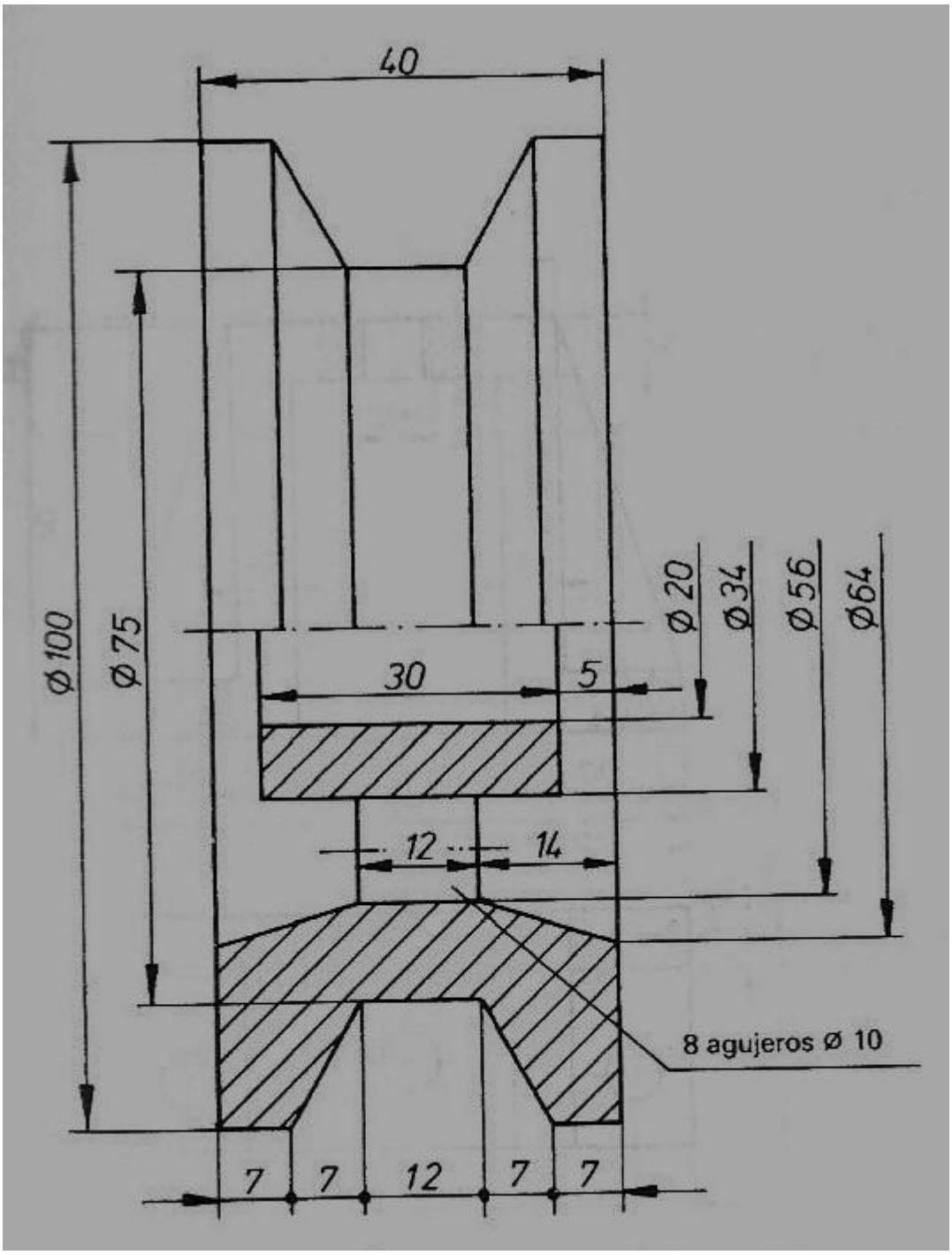
40
Ø 100
Ø 75
Ø 20
Ø 34
Ø 56
Ø 64
30
5
12
14
8 agujeros Ø 10
7
7
12
7
7

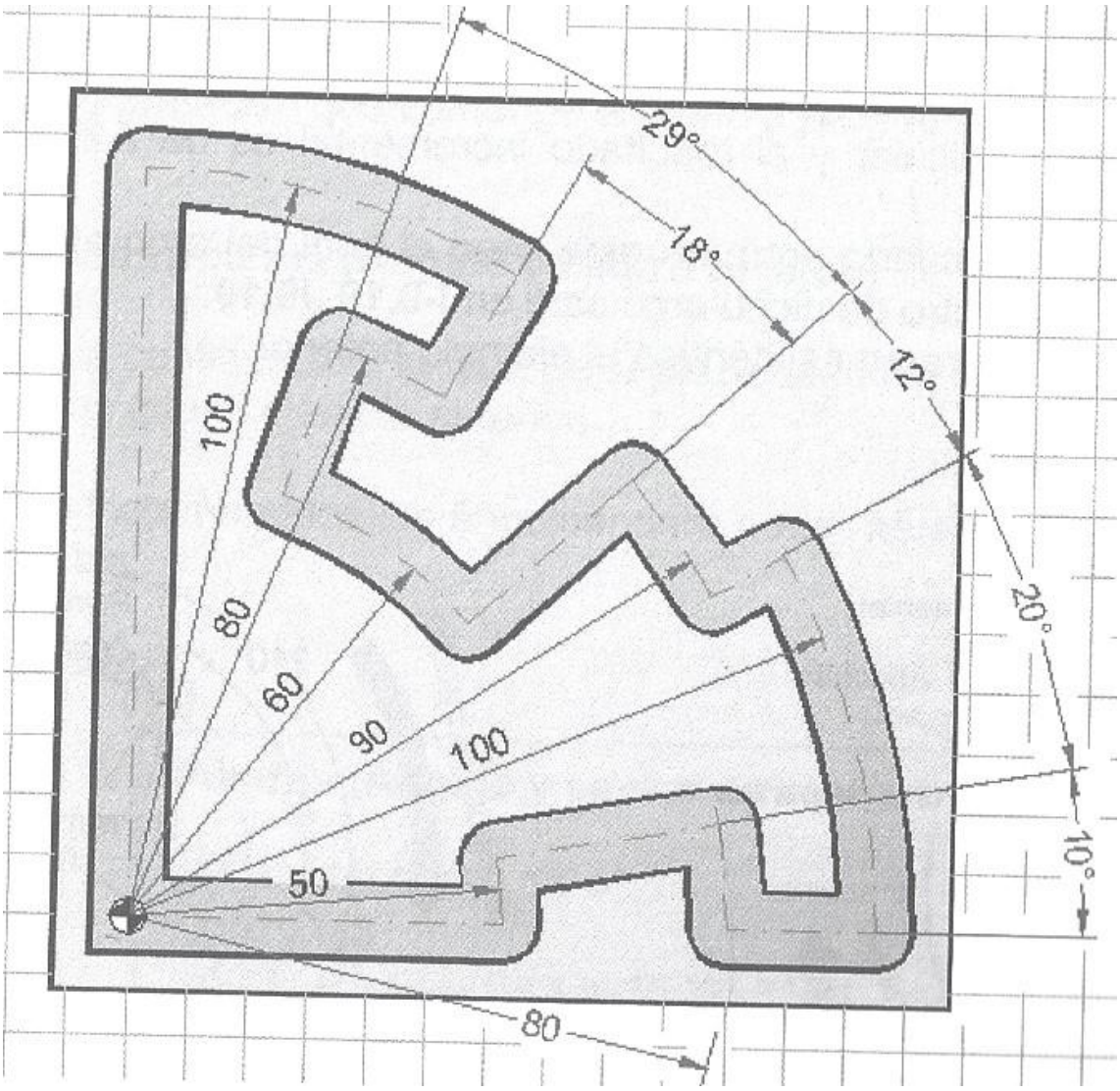
29°
18°
12°
20°
10°
100
80
60
90
100
50
80

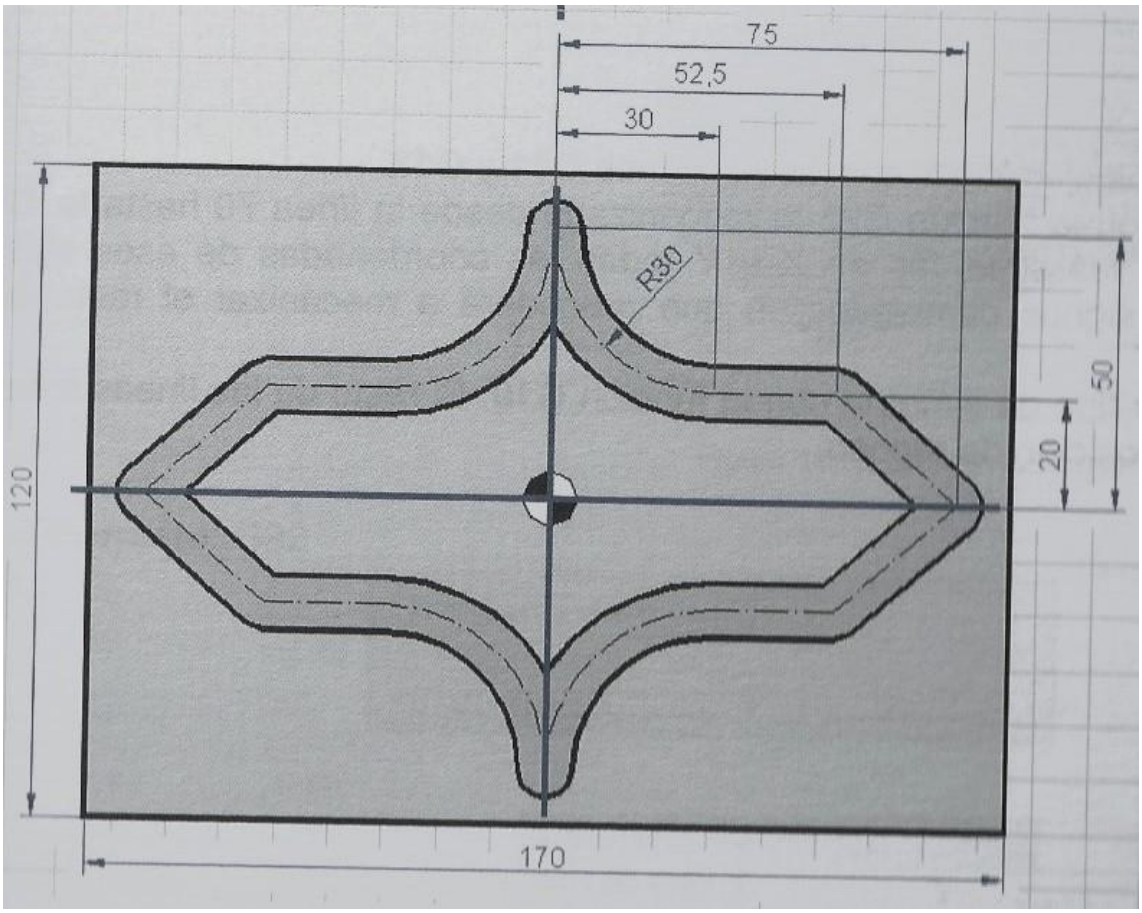
75
52,5
30
R30
50
20
120
170

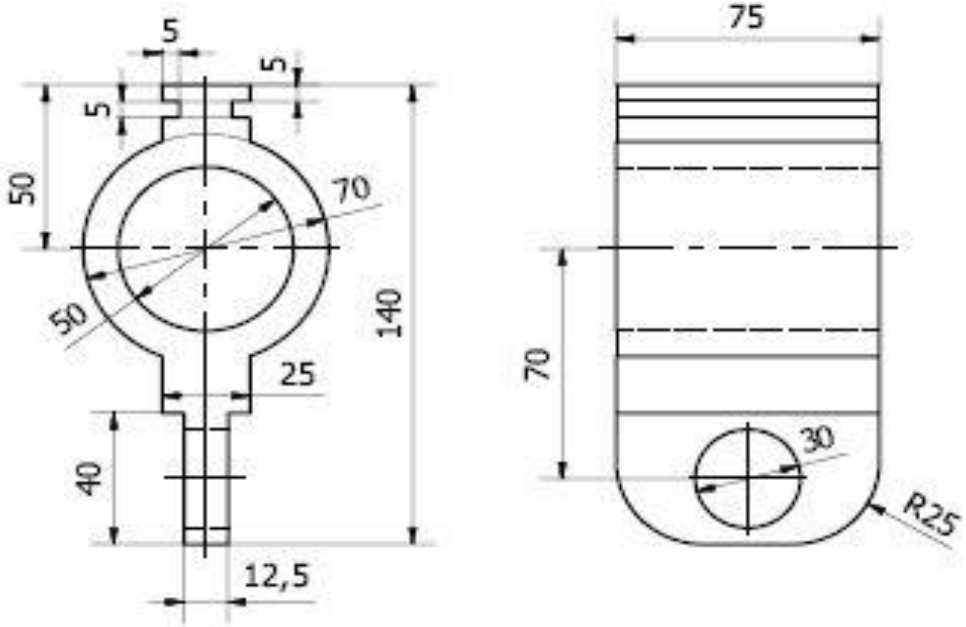
5
5
5
50
70
50
140
25
40
12,5
75
70
30
R25

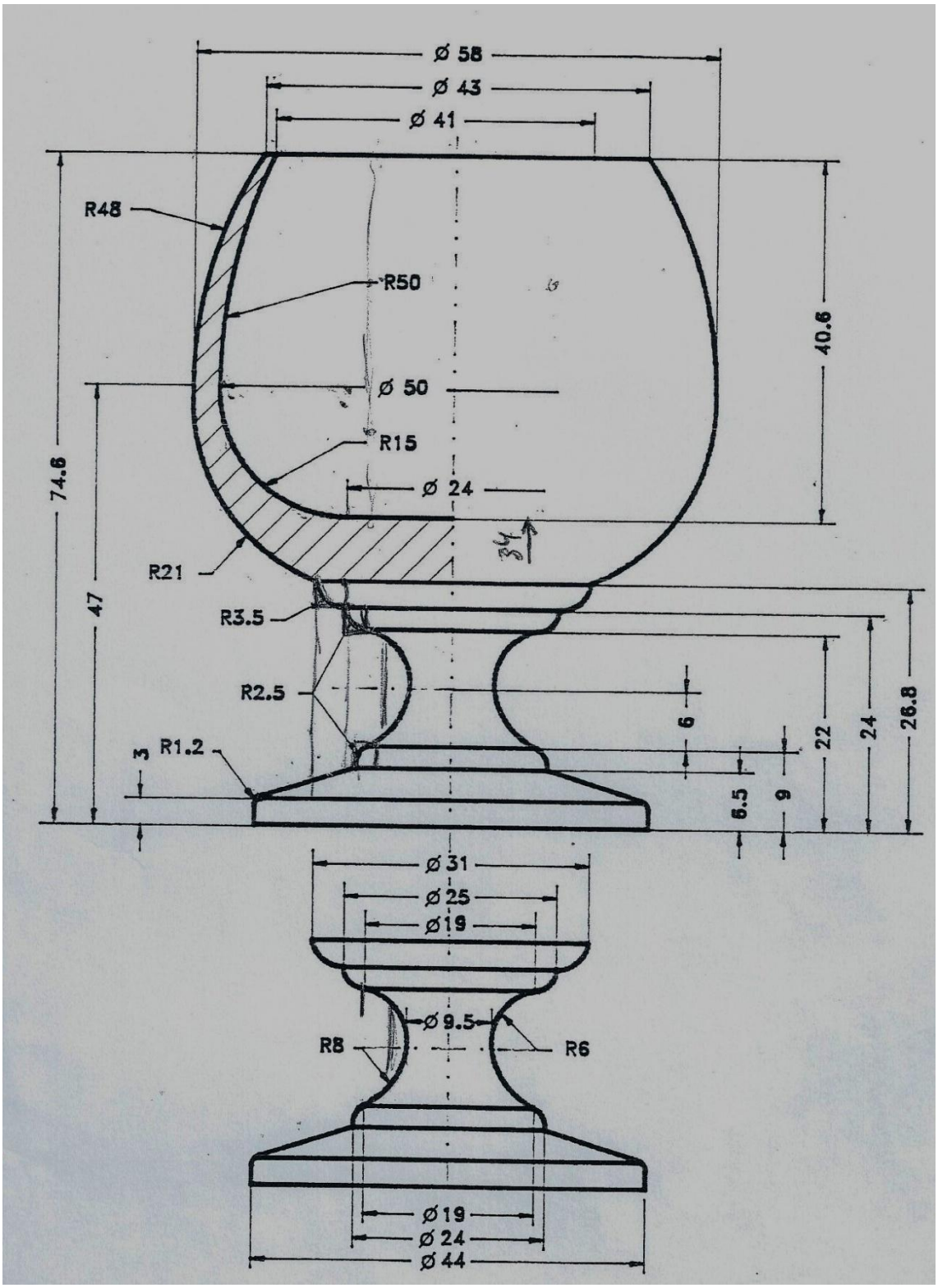
Ø 58
Ø 43
Ø 41
R48
R50
Ø 50
R15
Ø 24
R21
R3.5
R2.5
R1.2
3
74.6
47
40.6
6
22
24
26.8
6.5
9
Ø 31
Ø 25
Ø 19
Ø 9.5
R8
R6
Ø 19
Ø 24
Ø 44

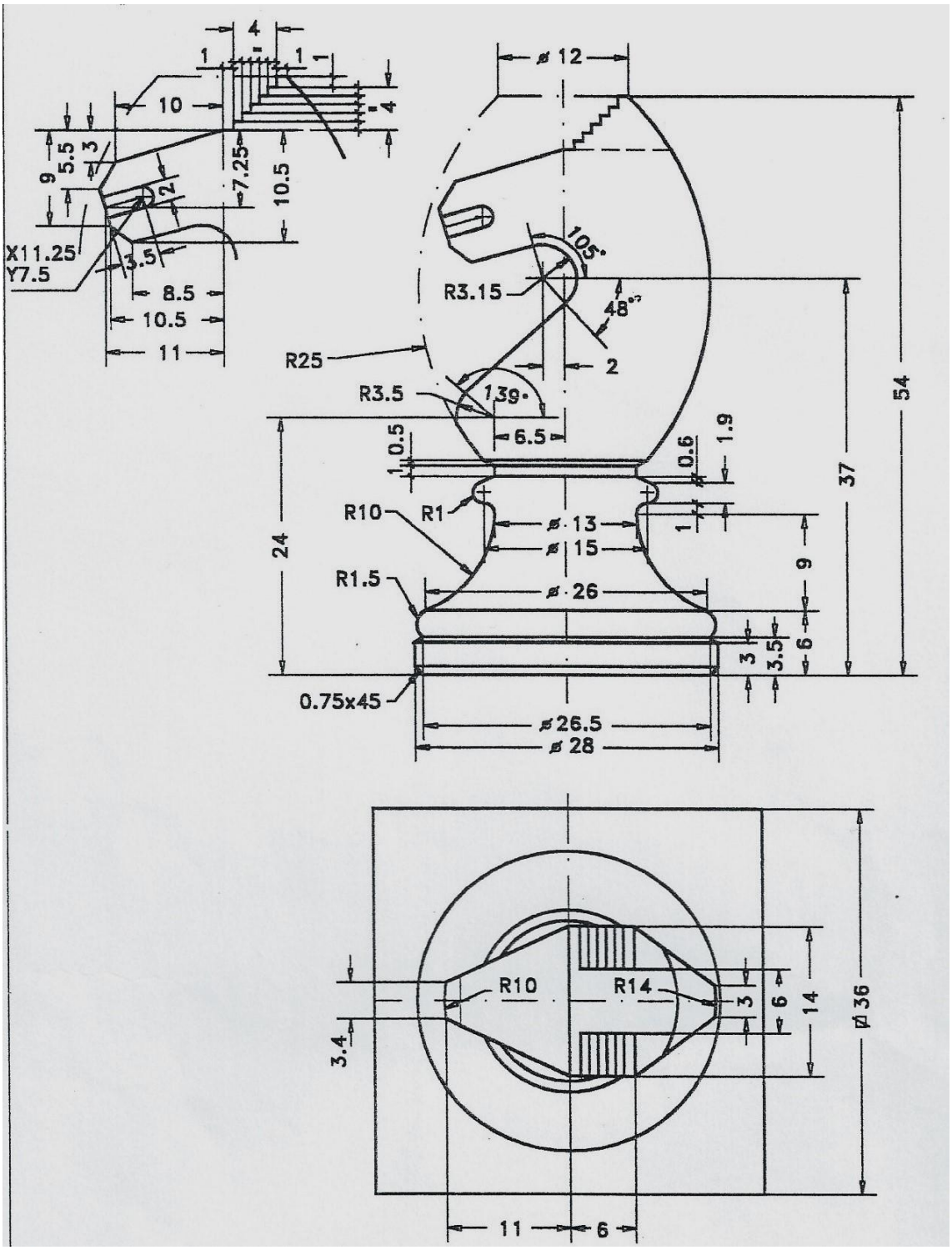
4
1
1
1
4
10
5.5
3
9
2
7.25
10.5
X11.25
Y7.5
3.5
8.5
10.5
11
ø 12
105°
R3.15
48°
R25
2
R3.5
139°
6.5
54
37
1
0.5
0.6
1.9
R10
R1
ø 13
ø 15
1
24
9
R1.5
ø 26
6
3
3.5
0.75x45
ø 26.5
ø 28
R10
R14
3
6
14
ø 36
3.4
11
6

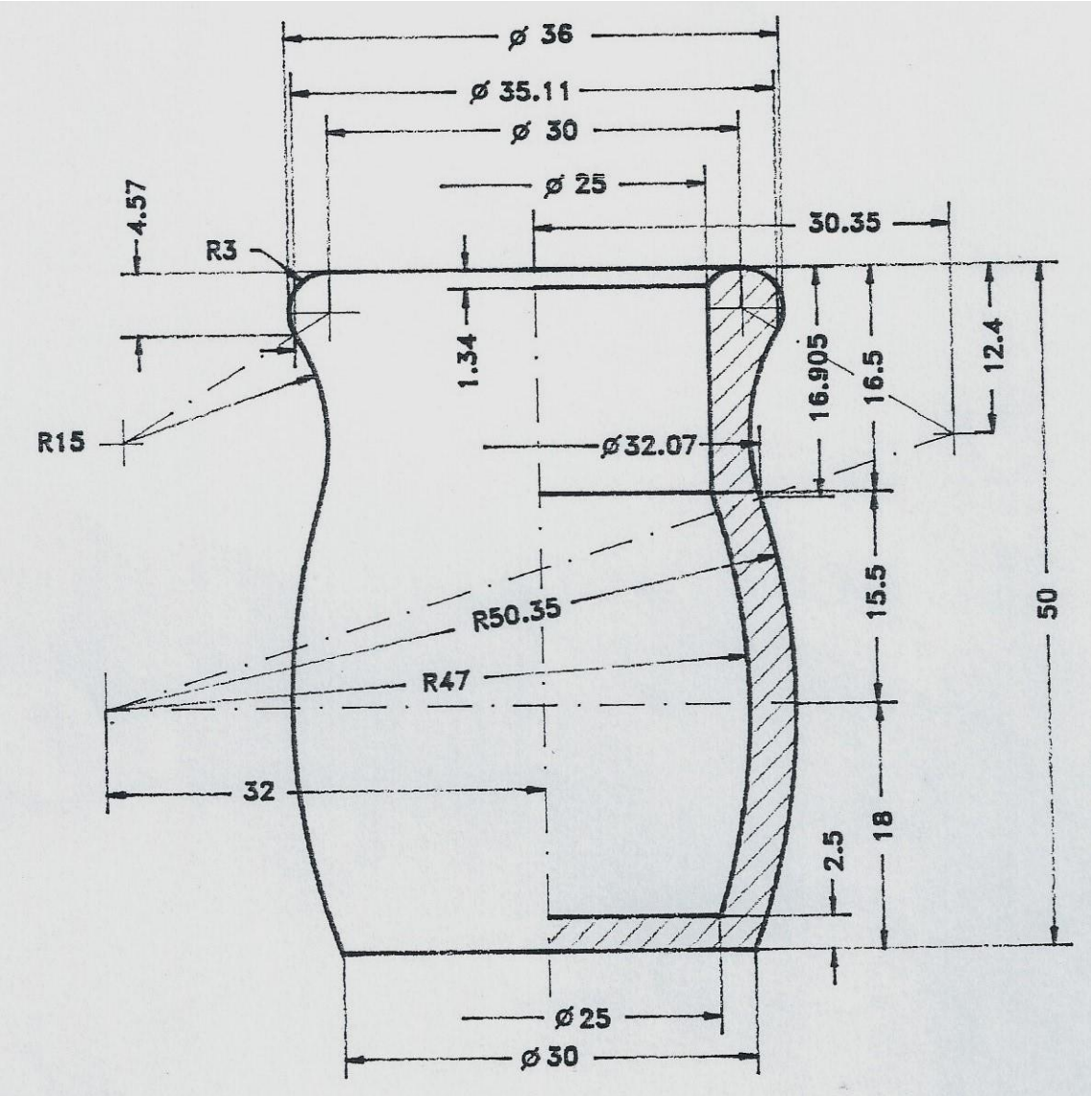
ø 36
ø 35.11
ø 30
ø 25
30.35
4.57
R3
1.34
16.905
16.5
12.4
R15
ø32.07
R50.35
15.5
50
R47
32
18
2.5
ø 25
ø 30

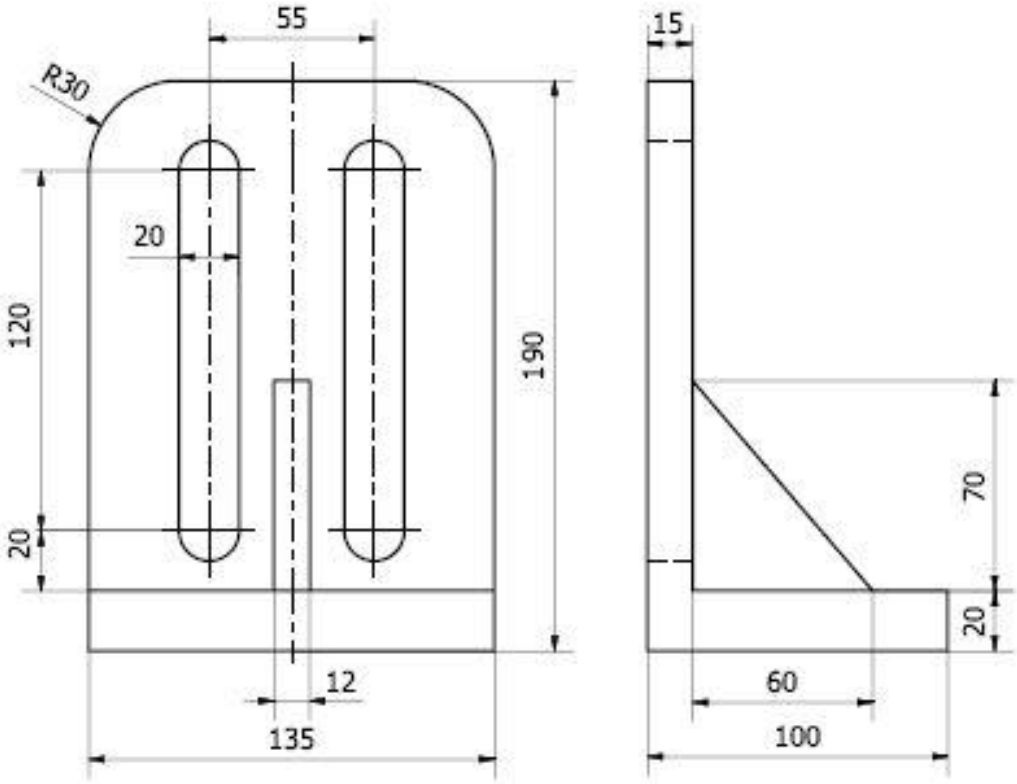
55
R30
20
120
20
190
12
135
15
70
20
60
100

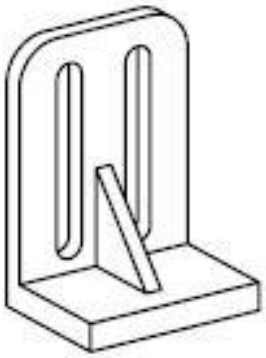

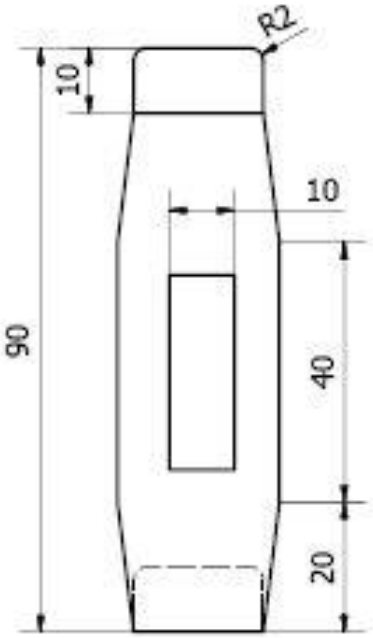
R2
10
10
90
40
20

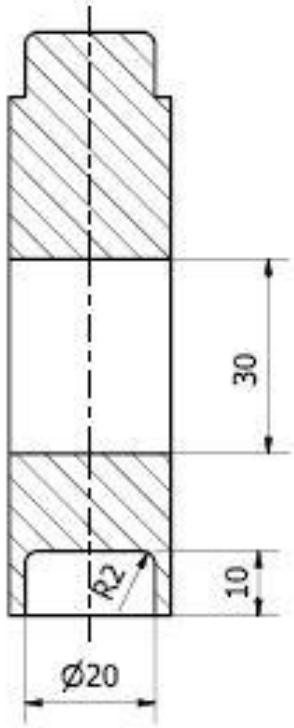
30
R2
10
Ø20

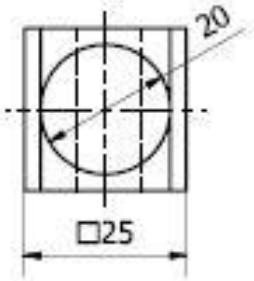
20
□25

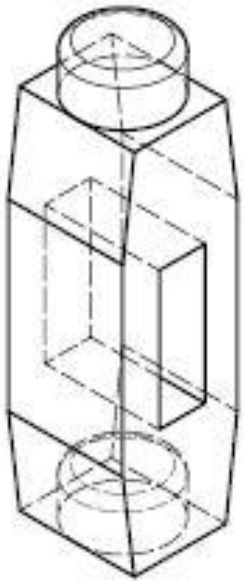

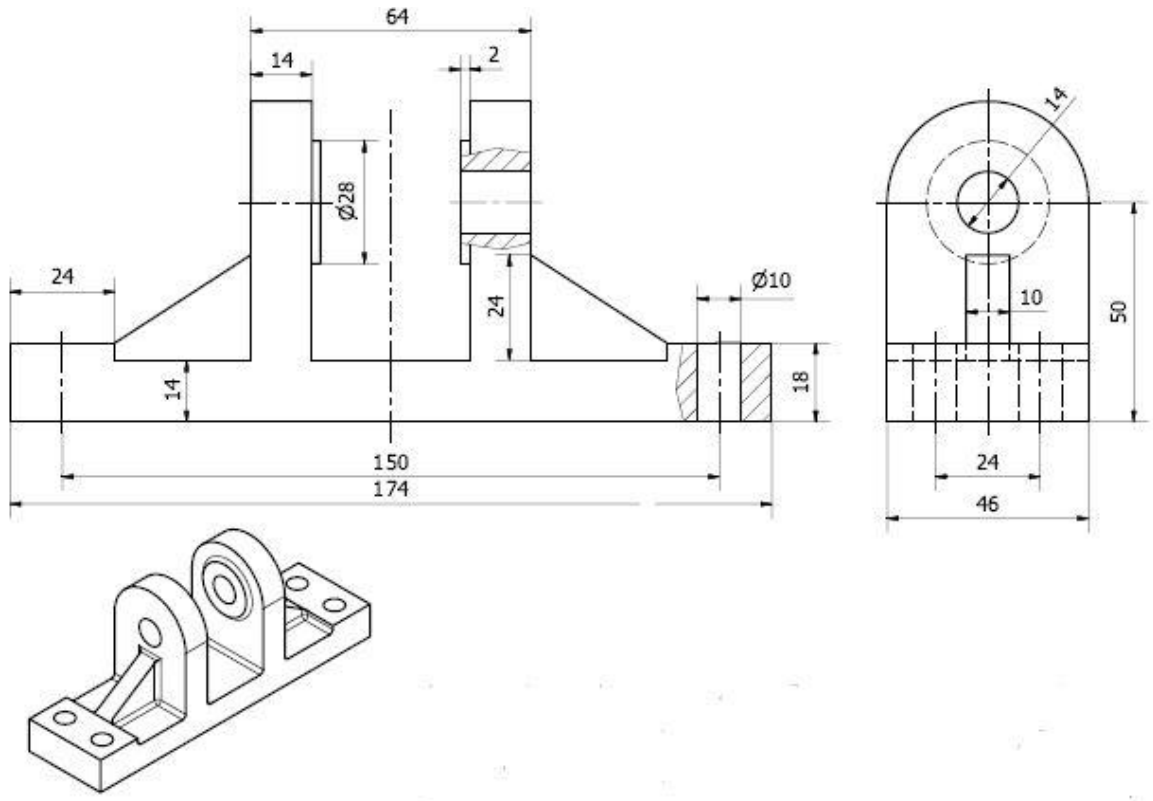
64
14
2
Ø28
24
24
Ø10
14
18
150
174
14
10
50
24
46

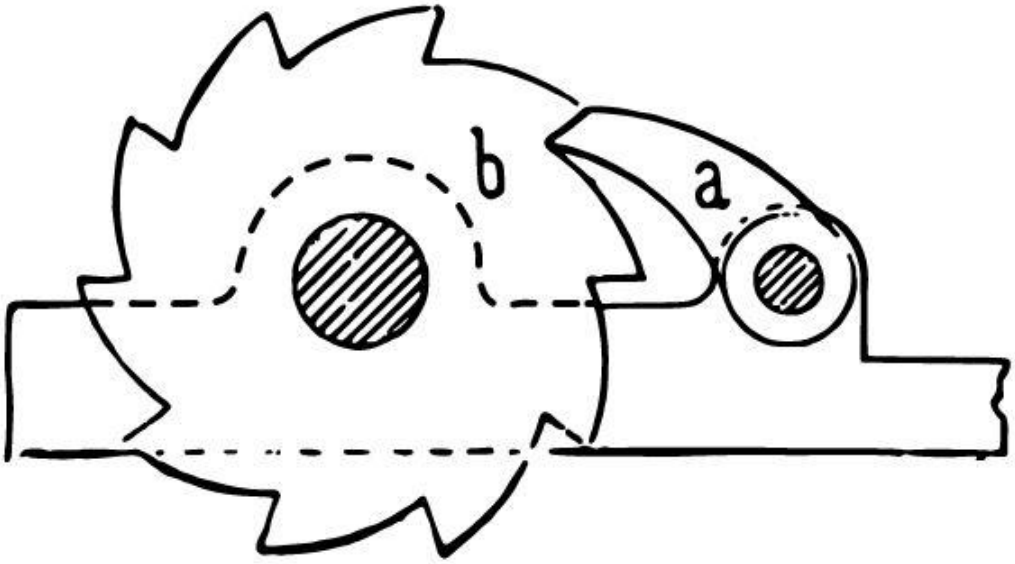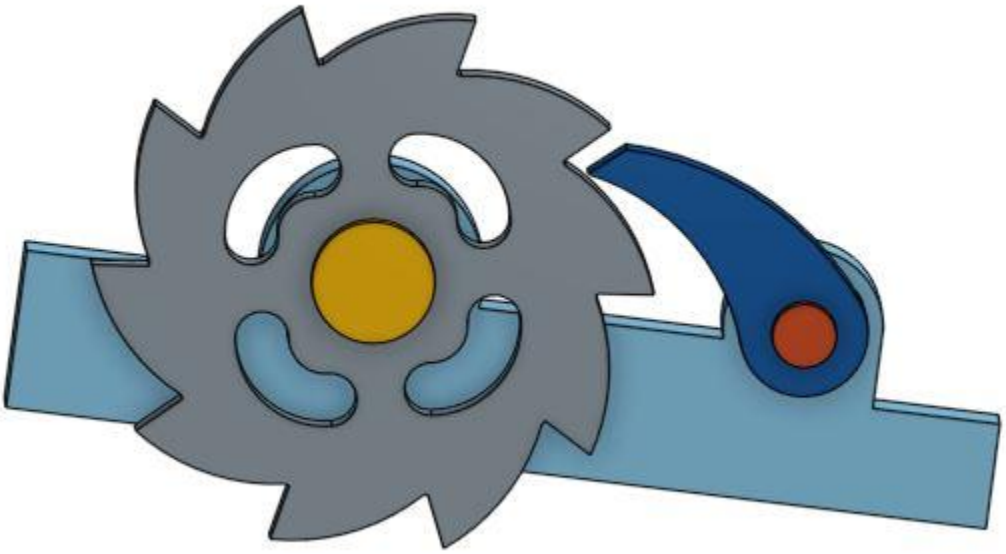
b
a